BOSCH
博世 科技成就生活之美

EX14N Extreme 系列全天候集成式日夜摄像机

- 全天候设计，适用于炎热、严寒和潮湿环境
- **12** 米(**40** 英尺) 主动红外夜视能力
- 光电控制实现准确的切换
- 注模 **ABS** 塑料外壳，**IP66**
- 完全隔热的内腔室

EX14N 是一款全天候集成式日夜两用 (IDN) 摄像机，适用于气候极其恶劣的应用领域。 简明高效的设计使之可以在最具挑战性的环境条件下工作。 外壳精巧紧凑，但足以容纳 4-9 毫米变焦镜头。机械滤镜成像技术和集成式红外照明可以实现 12 米(40 英尺)的夜视能力。

EX14N 采用机械滤镜技术，白天可实现逼真的色彩，夜晚可在红外光下获得出色的图像，而且能在任何照明条件下获得清晰的对焦图像。 EX14N 还具有获得专利的图像感应器技术，可以在近红外线下实现出色的光谱响应，从而获得出色的主动红外夜视能力。

经过优化布置的、由 18 个 LED 灯组成的红外阵列可以实现均匀的红外照明。 光电控制可确保准确地切换视频和 LED 灯。 结果，完美的 24/7 摄像机可在完全黑暗的环境下提供 40 英尺的夜视能力。

EX14N 系列由注模 ABS/塑料制成，特别适用于炎热、严寒和潮湿的环境。 完全隔热的内腔室消除了安装内部加热器和吹风机的需要。 EX14N 符合 IP66 标准，配有易于访问的摄像机隔间，以便用户轻松进行摄像机/镜头调节和安装。

EX14N 系列坚固耐用、精巧紧凑，具有电源保护功能，不受天气的影响，是一款理想的集成式日夜摄像机，可以应对白天或黑暗条件下的恶劣环境。 EX14N 提供 4-9 毫米手动变焦自动光圈镜头，并随附塑料墙壁支架，以便轻松快捷地进行安装。

基本功能

摄像机功能：

- 完全不受天气影响，适合各种炎热和严寒环境
- 完全隔热的内腔室
- 无需安装内部加热器或冷却器
- 安装方便且便于操作的摄像机隔间
- 4–9 毫米手动变焦自动光圈镜头
- 不受天气影响、防水且符合 IP66 标准
- 光电控制实现准确的切换

应用

- 冲洗应用场合
- 食品加工
- 航海应用场合
- 冰冷条件
- 酸性/碱性环境
- 污水处理厂
- 严寒天气应用场合
- 海岸环境
- 化工厂
- 港口码头
- 邮轮
- 工业制冷室和冷库

安装/配置

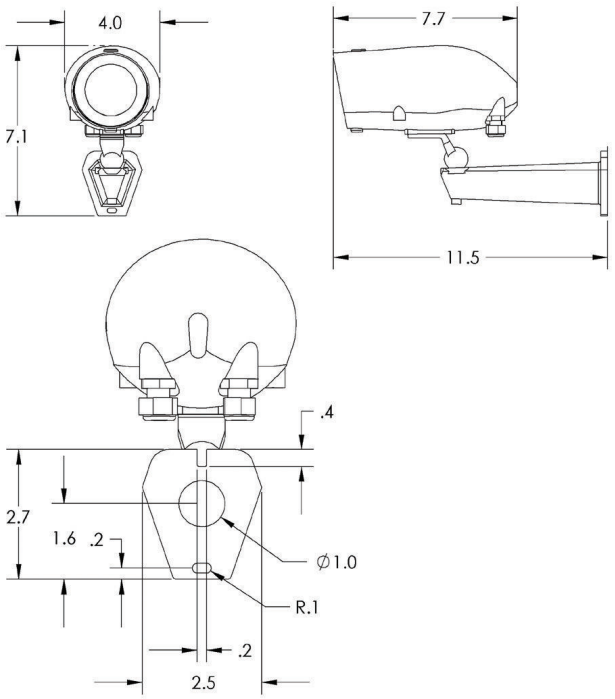

技术规格

型号	EX14MNX
CCD	MX4 LXR 机械滤镜
图像感应器	1/3 英寸 LXR CCD
清晰度	彩色 540 电视线
	黑白 540 电视线
有效像素	NTSC：768 x 494（水平 x 垂直）
（水平 x 垂直）	PAL：752 x 582（水平 x 垂直）
灵敏度	
白天	0.02 lux，F1.4 镜头
夜晚	使用红外时 0.0 lux（黑白）
信噪比	大于 48 dB（自动增益控制关闭）
视频输出	1 Vpp，75 欧姆
伽马	0.45
增益控制	自动增益控制（开/关）
电子快门	1/60 至 1/100,000 秒 (NTSC)
	1/50 至 1/100,000 秒 (PAL)
电压	12 至 24 AC/DC
LED 类型	高效 850 纳米，平均分布红外照明
LED 数量	18
功耗	6.5 瓦
内部加热器/冷却器	不需要
视窗	耐火 VO-Margard；50 毫米（2.0 英寸）
墙壁支架	随附
颜色	标准黑色（也可根据用户要求提供白色）
外部尺寸	180 x 85 x 85 毫米（长 x 宽 x 高）
	7.1 x 3.3 x 3.3 英寸（长 x 宽 x 高）
视窗直径	50 毫米（2.0 英寸）
重量	0.7 千克（1.5 磅），包括支架
工作温度范围	-60°C 至 +60°C（-76°F 至 +140°F）
环境	符合 IP66 标准

定购信息

EX14MNX8V0408B-N Extreme 系列全天候集成式日夜摄像机 1/3 英寸扩展型日夜 CCD，540/540 电视线，18 个 LED，850 纳米，4-9 毫米镜头，NTSC	**EX14MNX8V0408B-N**
EX14MNX8V0408B-P Extreme 系列全天候集成式日夜摄像机 1/3 英寸扩展型日夜 CCD，540/540 电视线，18 个 LED，850 纳米，4-9 毫米镜头，PAL	**EX14MNX8V0408B-P**
硬件附件	
UPA-2420-50 电源设备 220VAC，50Hz，24VAC，20VA 输出	**UPA-2420-50**

中国大陆联络方式：
上海
中国上海天目西路218号
办公楼第一座3105-3110室
邮编: 200070
电话: +86 21 63172155
传真: +86 21 63173023
www.boschsecurity.com.cn

中国香港联络方式：
香港
香港 沙田安心街11号5楼
华顺广场 506-509室
电话:+852 2635 2815
传真:+852 2648 7986
www.boschsecurity.com.cn

Represented by

© 博世安防系统 010 | 技术数据若有更改，恕不另行通知。
T4823867915 | Cur: zh-CHS, V10, 16 Feb 2010 | Src: en-US, V0, 17 Dec 2009