JCZ（CZ）系列舰船用轴流通风机

1、概述：

JCZ（CZ）系列舰船用轴流通风机（以下简称“通风机”）可输送空气，含盐雾的海洋空气和含油雾、储电池自然蒸发形成的少量酸蒸汽等腐蚀性空气。通风机适用于船舶上各舱室的通风换气、锅炉通风，也可适用于其他适当的场合。

通风机是按照国标 GB/T11864-2008《舰船用轴流通风机》和现行的《船舶建造规范》设计制造的；本产品经中国船级社检验合格并取得型式认可证书。

2、特点：

机壳可制成开启式、可逆转、防腐性能好、抗摇摆、振动和冲责件能强。

3、结构型式：

通风机制成电动机置于机壳内的结构，叶轮直接安装在电动机轴上。

叶轮由防腐铝合金浇铸制成的，机壳采用普通钢质材料焊接而成。

机壳可根据需要制成整体式可沿轴向开启式。开启式机壳是将叶轮和电动机装在可开启的半机壳上，故便于现场检修和更换零部件。

通风机可配用 380V，415V，50HZ 或 440V，60HZ 舰船用交流电动机。

4、通风机适用条件

通风机可以在以下条件长期正常地工作：

环境温度：-25℃~+55℃（+50℃）；

最大相对湿度：95%；

横摇：±45°(周期 8~12S)；

纵摇：15°（周期 5~7S)；

横倾：±15°；

纵倾：±10°；

振动：有；

冲击；有。

5、型号说明：

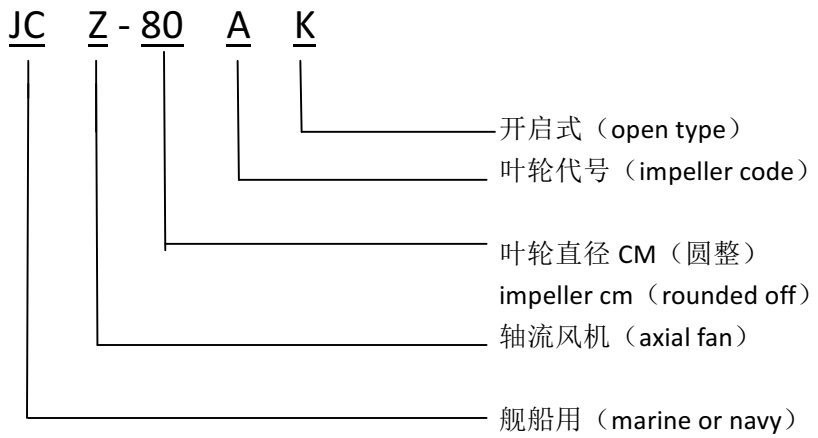

请与我们联系并获取详细的技术参数和图纸。

根据您的具体要求，我们可以设计和生产船用风机、工业风机及其他通风设备！

主要性能及外形安装尺寸：

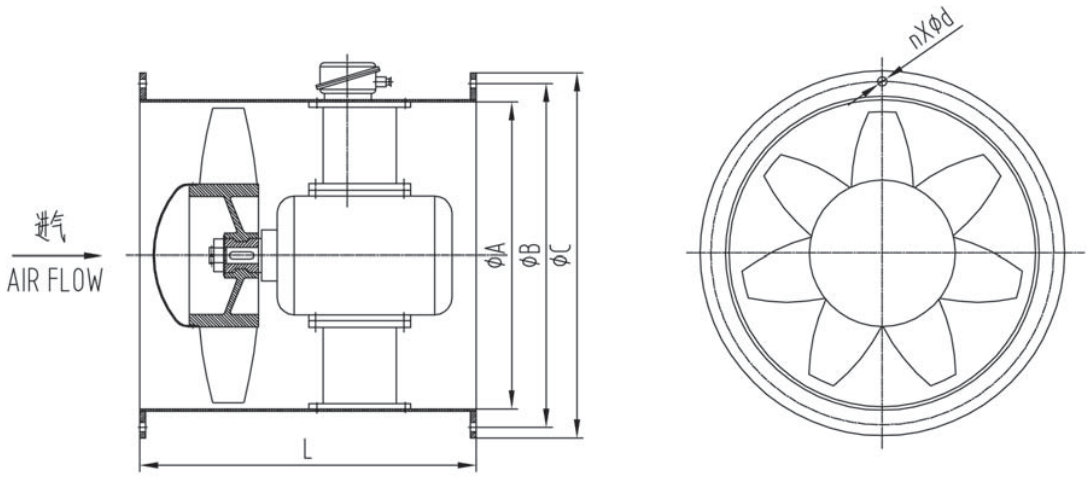

型号 Model	流量 Flow rate m³/h	全压 Total pressure pa	静压 Static pressure pa	转速 Speed r/min	电动机 Motor 频率 Hz Freq	功率 Kw Power	型号 Model	外形尺寸 mm Dimensions A	B	C	L	n	d	重量 Weight kg
JCZ-20	350	135	129	2920	50	0.25	Y632-2-H	200	245	268	350	8	10	19
	550	70	56											
	420	195	185	3500	60									
	660	100	80											
JCZ-25	550	230	220	2920	50	0.55	Y712-2-H	250	295	318	350	8	10	26
	900	185	170											
	1100	130	100											
	660	330	300	3500	60									
	1100	265	240											
	1300	195	150											
JCZ-30A	900	300	290	2920	50	0.75	Y801-2-H	300	345	375	400	8	12	45
	1200	280	250											
	1500	275	240											
	1800	260	2											
	1200	460	440	3500	60									
	1400	370	350											
	1800	360	330											
	2100	340	300											
JCZ-30B	900	240	230	2920	50									
	100	230	210											
	1100	210	180											
	1200	190	160											
	1200	300	290	3500	60									
	1300	290	270											
	1400	275	250											
	1800	230	200											
JCZ-35A	3000	440	390	2920	50	1.1	Y802-2-H	350	395	425	450	8	12	56
	3700	370	330											
	4500	290	230											
	5000	200	120											
	3600	530	480	3500	60	1.5	Y90S-2-H							61
	4500	520	440											
	5400	420	330											
	6000	290	180											
JCZ-35B	1800	410	360	2920	50	0.75	Y801-2-H							55
	21400	360	295											
	3000	350	280											

	4000	270	250											
	2100	560	520	3500	60	1.1	Y802-2-H							56
	2800	510	450											
	3600	500	420											
	4800	470	380											
	3500	630	520	2920	50	1.5	Y90S-5-H							73
	4550	590	500											
	5000	560	460											
CZ-40A	6000	540	420											
	4200	820	730	3500	60	2.2	Y90L-2-H							76
	5400	800	680											
	6000	800	650											
	7200	790	630											
	3000	520	490	2920	50	1.1	Y802-2-H	400	445	475	500	12	12	68
	4000	420	370											
	4500	400	330											
CZ-40B	5000	350	270											
	3600	350	600	3500	60	2.2	Y90L-2-H							76
	4800	620	550											
	5400	560	480											
	6000	490	380											
	3000	190	180	1460	50	1.1	Y90S-4-H							80
	3500	180	160											
	4300	170	140											
CZ-45A	4800	160	120											
	3600	270	260	1750	60									
	4200	260	230											
	5200	250	200											
	5760	230	170											
	4300	550	500	2920	50	2.2	Y90L-2-H							82
	5500	510	450											
	6500	470	390					450	510	545	500	12	15	
CZ-45B	7300	410	310											
	5200	800	730	3500	60	3	Y100L-2-H							87
	6600	730	650											
	7200	680	570											
	8760	590	450											
	6500	630	550	2920	50	3	Y100L-2-H							87
	8000	550	430											
	8500	500	390											
CZ-45C	9500	450	280											
	7200	910	800	3500	60	4	Y112M-2-H							92
	9600	790	620											

	10000	720	570											
	12000	650	390											
JCZ-50A	4800	300	260	1460	50	1.1	Y90S-4-H	500	560	595	550	12	15	88
	5400	280	230											
	6000	240	200											
	6600	200	160											
	5700	440	370	1750	60	1.5	Y90L-4-H							
	6450	400	330											
	7200	340	280											
	7900	290	230											
JCZ-50B	6000	730	690	2920	50	2.2	Y90L-2-H							93
	7500	600	530											
	9000	560	460											
	10000	510	400											
	7200	980	900	3500	60	4	Y112M-2-H							111
	9000	900	490											
	10500	850	700											
	12000	730	580											
JCZ-50C	9000	780	690	2920	50	4	Y112M-2-H							
	1100	680	520											
	1200	610	490											
	1300	550	360											
	10500	1130	990	3500	60	5.5	Y132S1-2-H							121
	1300	980	750											
	1400	890	700											
	15500	790	520											
JCZ-60	7500	360	310	1460	50	1.5	Y90L-4-H	600	660	695	550	12	15	106
	9000	290	250											
	10000	280	190											
	1200	240	150											
	9000	440	390	1750	60	2.2	Y100L1-4-H							113
	10500	420	3.5											
	12000	390	280											
	15000	270	150											
JCZ-70A	900	460	420	1460	50	3	Y100L2-4-H	700	760	795	700	16	15	143
	12000	450	390											
	15000	400	320											
	18000	350	250											
	10500	660	620	1750	60	5.5	Y132S-4-H							173
	15000	630	540											
	18000	560	450											
	21000	490	350											
JCZ-70B	6000	510	450	1460	50	2.2	Y100L1-4-H							139

	9000	420	390											
	12000	300	250											
	15000	230	150											
	10500	610	560											
	12000	550	490	1750	60	4	Y112M-4-H							148
	15000	420	350											
	18000	390	280											
	15000	540	490											
	18000	470	390	1460	50	4	Y112M-4-H							173
	21000	350	240											
JCZ-75	24000	290	180					750	820	860	700	16	19	
	18000	670	590											
	21000	600	490	1750	60	7.5	Y132M-4-H							211
	25000	520	370											
	28000	420	220											
	21000	670	590											
	24000	600	490	1460	50	7.5	Y132M-4-H							273
	27000	530	390											
	30000	500	340											
JCZ-80A	24000	820	720											
	27000	820	690	1750	60	11	Y160M-4-H							320
	30000	760	500											
	36000	700	420					800	870	910	780	16	19	
	18000	550	490											
	21000	470	390	1460	50	5.5	Y132S-4-H							260
	24000	400	290											
JCZ-80B	27000	300	170											
	21000	720	630											
	24000	700	590	1750	60	7.5	Y132M-4-H							273
	27000	630	490											
	32000	540	350											
	24000	660	590											
	27000	570	490	1460	50	7.5	Y132M-4-H							311
	30000	490	390											
	33000	350	230											
	19050	440	330											
	24000	360	290	1160		5.5	Y132M2-4-H	900	970	1010	850	16	19	314
JCZ-90A	27000	290	200											
	33000	270	150											
					60									
	30000	820	710											
	33000	810	690	1750		15	Y160L-4-H							374
	36000	740	590											
	40000	600	350											

	27000	710	620											
	30000	690	590	1450	50	11	Y160M-4-H							313
	33000	620	490											
ICZ-90B	36000	540	390											
	36000	90	780											
	39000	860	690	1750	60	18.5	Y180M-4-H							311
	42000	850	590											
	27000	710	620											
	30000	690	590	1460	50	15	Y160M-4-H							374
	33000	670	540											
	36000	630	480											
	27000	500	420											
	30000	440	340	1160		7.5	Y160M-6-H							349
ICZ-90C	33000	420	290											
	36000	320	180		60									
	32000	1000	870											
	36000	960	820	1750		18.5	Y180M-4-H							385
	39000	930	750											
	48000	720	440											
	24000	520	470											
	27000	490	430	970	50	7.5	Y160M-6-H							3.79
	30000	450	380											
CZ-100A	36000	400	300											
	30000	770	690											
	33000	740	620	1160	60	11	Y160L-6-H							407
	36000	700	560											
	40000	650	440											
	36000	630	530											
	39000	610	490	1460	50	11	Y160M-4-H							383
	42000	530	400											
CZ-100B	48000	460	300					1000	1070	1110	900	20	19	
	43000	890	740											
	46000	800	640	1750	60	18.5	Y180M-4-H							349
	50000	740	560											
	57000	660	420											
	36000	770	640											
	42000	730	590	1460	50	15	Y160L-4-H							404
	48000	670	490											
CZ-100C	54000	610	390											
	29000	460	360											
	33000	470	390	1160	60	7.5	Y160M-6-H							379
	39000	410	290											
	42000	380	250											

	43000	1000	810	1750		30	Y200L-4-H							450
	46000	930	770											
	50000	900	710											
	57000	790	500											
CZ-110A	42000	580	490	970	50	15	Y180L-6-H	1100	1170	1210	1000	20	19	515
	48000	510	390											
	54000	500	350											
	60000	480	300											
	50000	790	660	1160	60	22	Y200L2-6-H							540
	57000	730	560											
	65000	680	450											
	72000	560	300											
CZ-110B	39000	390	320	970	50	11	Y160L-6-H							467
	42000	370	280											
	45000	360	240											
	48000	350	210											
	46500	560	460	1160	60	15	Y180L-6-H							490
	50000	520	390											
	53500	500	340											
	57000	490	300											
CZ-110C	42000	800	700	1460	50	18.5	Y180M-4-H							502
	48000	770	650											
	54000	740	590											
	60000	690	490											
	50000	1190	980	1750	60	30	Y200L-4-H							580
	57500	1070	900											
	64500	1020	800											
	72000	850	600											
CZ-120A	54000	500	390	970	50	15	Y180L-6-H	1200	1280	1300	1000	20	24	650
	60000	460	340											
	66000	440	300											
	72000	380	200											
	64000	710	560	1160	60	22	Y200L2-6-H							665
	72000	650	470											
	79000	600	390											
	84000	570	320											
CZ-120B	50000	660	570	970	50	18.5	Y200L1-6-H							665
	60000	620	490											
	72000	570	390											
	84000	480	250											
	60000	940	820	1160	60	37	Y250M-6-H				1200			805
	72000	890	745											
	86000	830	560											

	100000	705	350											
CZ-140A	72000	560	460	970	50	22	Y200L2-6-H	1400	1480	1530	1200	20	24	895
	84000	550	420											
	96000	490	340											
	86000	820	660	1160	60	30	Y225M-6-H							1013
	100000	810	620											
	115000	730	480											
CZ-140B	84000	710	540	970	50	30	Y225M-6-H							1013
	100000	650	465											
	115000	490	240											
	100800	1180	900	1160	60	55	Y280M-6-H				1300			1300
	115000	1000	800											
	126000	900	630											
	138000	720	420											