TOTO 智能全自动电子坐便器 (NEOREST AH2)

CES9897WCS
CES9897PWCS

智清 智净 漩动力 卫洗丽 自动感应 超级节水 超漩冲洗 智洁

CES9897WCST305
CES9897WCST400 智能全自动电子坐便器(诺锐斯特系列)

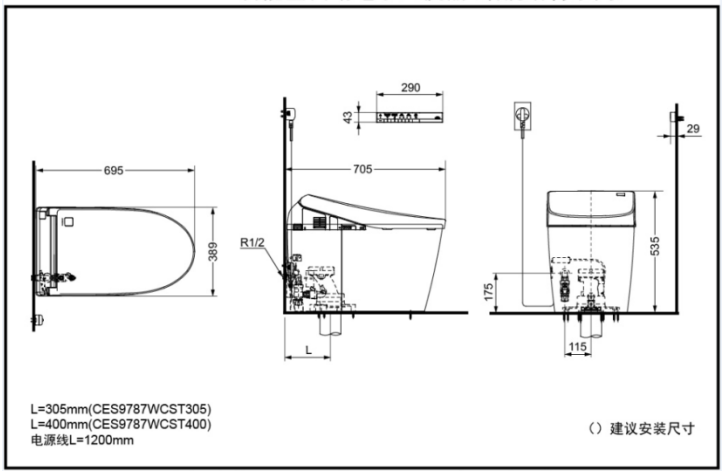

CES9897PWCS 智能全自动电子坐便器(诺锐斯特系列)

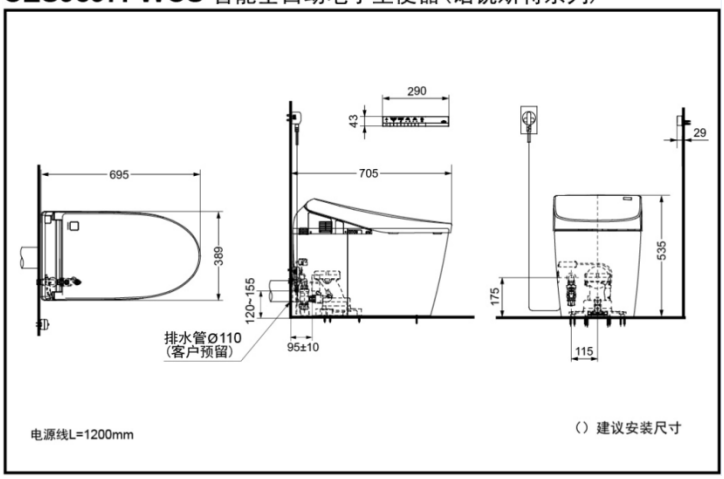

*TOTO公司保留对其产品规格和尺寸更改的权利。届时，恕不另行通知

东陶(中国)有限公司 www.toto.com.cn

CES9897WCS
CES9897PWCS

产品特点

•诺锐斯特· 间系列智能便器，造型简洁，典雅大气。
• “自动冲洗”、“自动开合”、“自动除臭”一系列感应功能，将人工智能完美演绎。
•搭载卫洗丽功能，集温水洗净、暖风干燥、保温便座、智能除臭各功能于一身。
•便前喷雾功能，着座后对便器表面喷水，使便器表面湿润，防止污垢附着。
•采用智净技术，每次使用后喷洒电解除菌水，对坐便器内壁以及卫洗丽喷嘴进行清洁、除菌，保持时刻清洁。
•采用双效动力冲洗系统，即使在水压较低的情况下,也能实现强劲冲洗力。
•TOTO特有的去除异味技术——智清技术；附着有电解除菌水的过滤网能更有效地去除空气中的异味保持卫生间的空气清新。

产品规格

产品尺寸：695*389*535mm
名义用水量：CES9897WCS:3.8L
CES9897PWCS:4.8L
水效等级：1级
排水方式：CES9897WCS 下排水
CES9897PWCS 后排水
冲水方式：超漩式
坑　　距：
CES9897WCST305: 坑距305mm
CES9897WCST400: 坑距400mm
CES9897PWCS: H=120~155mm
进水要求：
0.05MPa(动压)～0.75MPa(静压)
额定功率 ：835W
最大功率 ：1471W
电 源：220V(50Hz)

其他

产品系列：诺锐斯特· 间系列