安装说明书
多功能高温烤箱

OB90S9MEPX1 型

CN

Fisher&Paykel

重要须知！

请妥善保存本说明书

本文件提及的型号可能未在所有的市场上销售且会随时变更。如需详细了解贵国现行销售的型号及规格，请您访问本文件末列出的本地网站或者联系当地的斐雪派克经销商。

① 安全与警告

⚠警告！

触电危险

在进行任何维护操作或者修理之前，切记断开烤箱的电源。

否则，可能会导致触电或者死亡。

⚠警告！

124磅
56公斤

很重

请勿试图在无人帮助的情况下抬起烤箱。

否则，可能会导致重伤。

⚠警告！

割伤危险

小心 – 面板边缘锋利。
如果不遵守此警告，可能会导致损伤或者割伤。

重要安全说明！

- *为了避免危险，请在安装或者使用此烤箱之前仔细阅读并遵守这些说明。*
- *请您为安装此烤箱的人员提供此信息，这样可降低安装成本。*
- *此烤箱的安装以及与电源的连接必须由经授权的人员进行。*
- *如果安装需要改动家用电气系统，必须请合格的电工进行改动。该电工还应检查电源线横截面是否适合烤箱所连接的电源。*
- *烤箱必须接地。*
- *请勿使用转接器、减径接头或者分路装置把烤箱连接到电源上。否则，可能会导致过热或者燃烧。*
- *安装必须遵守当地的建筑与电气规程。*
- *如果烤箱的安装不正确，可能会导致任何保证或者责任索赔无效。*

在安装烤箱之前，请您保证

- 烤箱将由两个人抬起；
- 烤箱将被搁在能够支撑其重量的平面上；
- 台面和烤箱柜腔平直以及尺寸满足要求；
- 从底板开始的高度适合用户的需要；
- 烤箱门可完全打开且无任何阻碍；
- 固定配线中安装一个适当的隔离开关以完全断开电源（在过电压类别III条件下），其安装和位置应遵守当地的布线规则和规程。隔离开关必须采用经核准的类型并在各极里（或者各个有效[相位]导体里，如果当地的布线规则虑及此要求变更）提供3毫米气隙触点间隔；
- 电工应使得电源线的自由长度足以从柜腔后下方延伸到开孔下缘前面至少1.5米。电源线可从侧面、顶部或者底部引入柜腔，但是顶部引入必须在柜腔背面进行。

当您安装烤箱时：

- 请勿用硅树脂或者胶水把烤箱封入橱柜。否则，日后维修难以进行。斐雪派克将不承担拆除烤箱的费用，也不负责拆除烤箱造成的损坏；
- 用提供的螺丝把烤箱固定在橱柜上。螺丝请勿拧得太紧；
- 保证电源线将不接触任何热的金属零部件；
- 保证用户易接近隔离开关；
- 请勿站在门上或者在门上放置重物；
- 请勿通过门拉手抬起烤箱；
- 请格外注意不要损坏烤箱的下饰板。我们建议您将未拆封的烤箱放在木块或者类似的支撑物上。
- 当搬运烤箱时，请注意不要损坏门传感器控制杆（靠近烤箱封条的右上角）；
- 烤箱周围的墙壁表面采用易清洁的饰面，便于清洁使用烤箱产生的油污。

② 产品尺寸

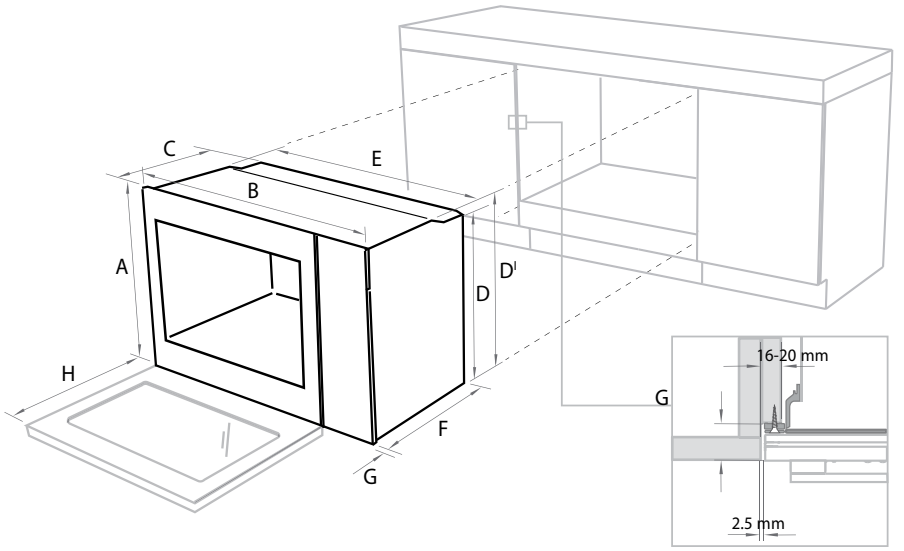

安装图仅用于图示说明

保证柜腔完全密封无缝隙

产品尺寸（单位：毫米）

		OB90-S9MEPX1型
A	整机高度（包括上/下通风孔）	478
B	整机宽度	896
C	整机深度（不包括拉手和旋钮）	566
D	背面底盘高度	462
D'	底盘总高度	467
E	底盘最大宽度	853
F	底盘深度	544
G	烤箱框架和控制面板深度（不包括旋钮）	22
H	烤箱门（开着）深度（从控制面板正面开始测量）	415

注意：如果烤箱上面安装炉灶，须保证按照炉灶制造商的说明为炉灶预留充足的间隙。

③ 橱柜尺寸

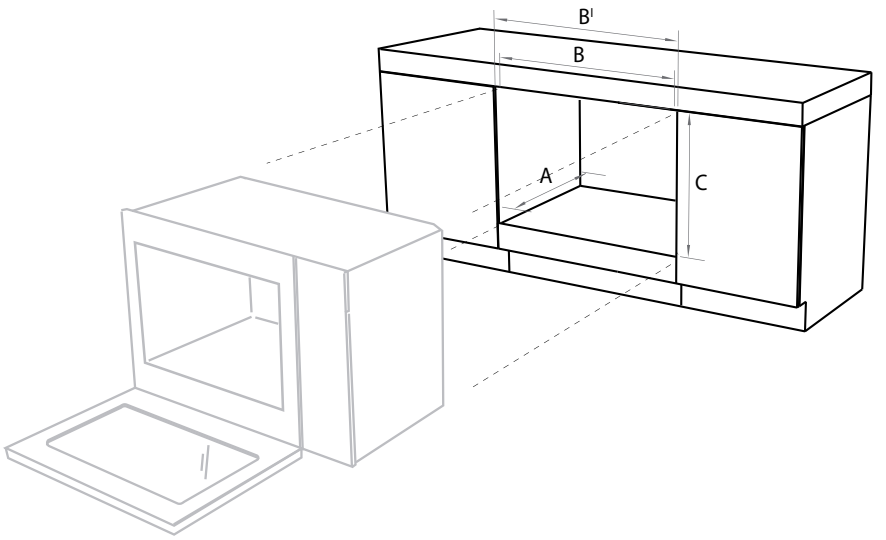

保证柜腔完全密封无缝隙

橱柜尺寸（单位：毫米）

		OB90-S9MEPX1型
A	柜腔最小内深	550
B	柜腔最小内宽	860
B'	橱柜总宽度	900
C	柜腔高度	480

④ 拆开烤箱的包装

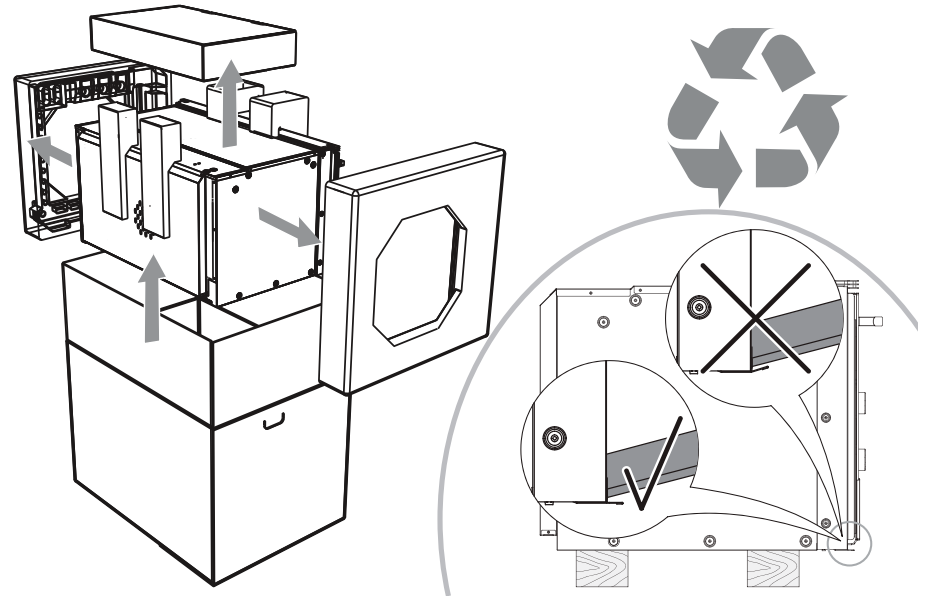

⑤ 拆下烤箱门

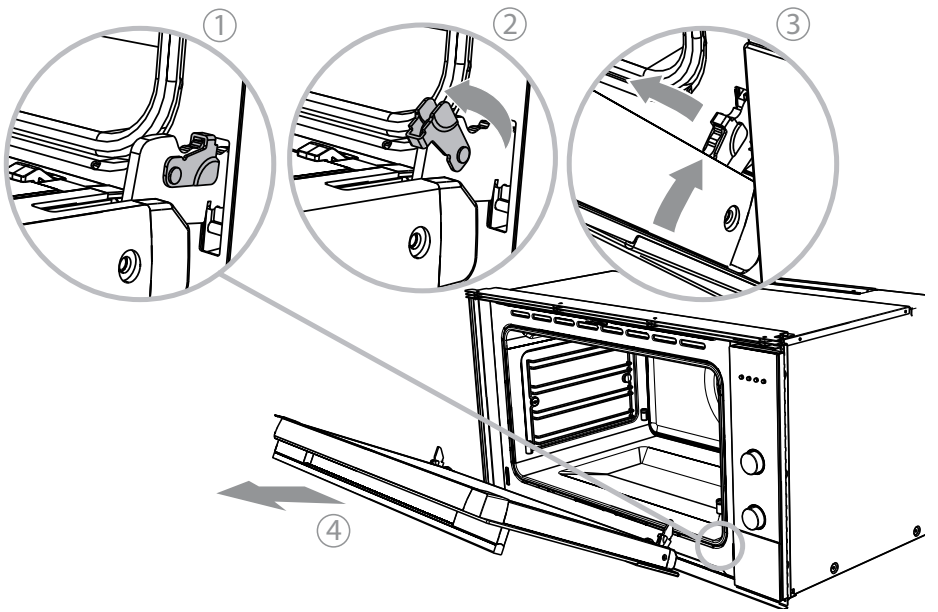

⑥ 电连接

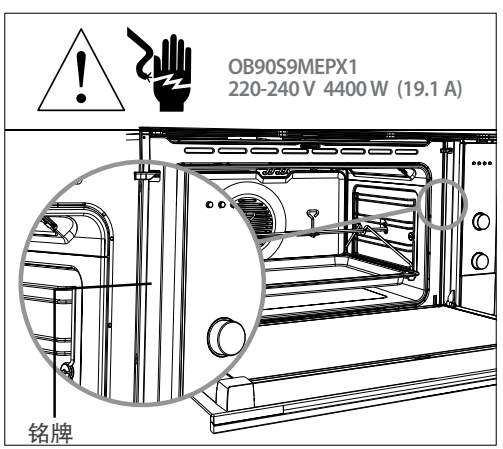

连接烤箱与电源

重要须知！

- *此烤箱与电源之间的连接必须由具有相应资格的人员进行。*
- *此烤箱必须接地。*

在连接烤箱与电源之前，检查：

- 内线系统是否适合烤箱功率（参看铭牌上的规定）
- 电压是否与铭牌上规定的值一致

我们建议电源线出口位于柜腔的右后方。这使得电源线位于烤箱右后方内，以免卡在橱柜壁与烤箱背面之间。

⑦ 烤箱硬接线

- 电源使用的电缆类型符合IEC（YZW）300/500V及以下2.5平方毫米（3线）。

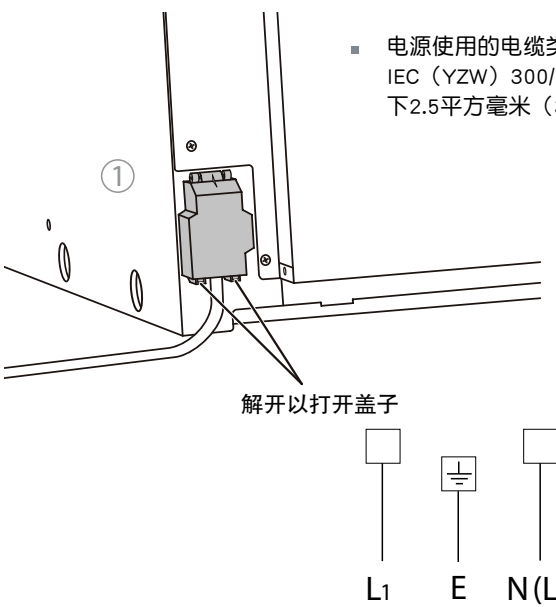

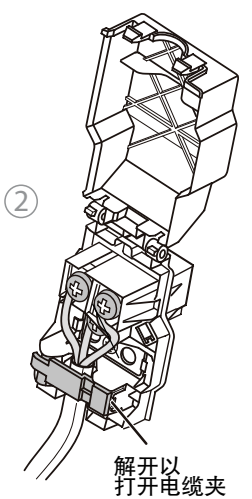

⑧ 布线图

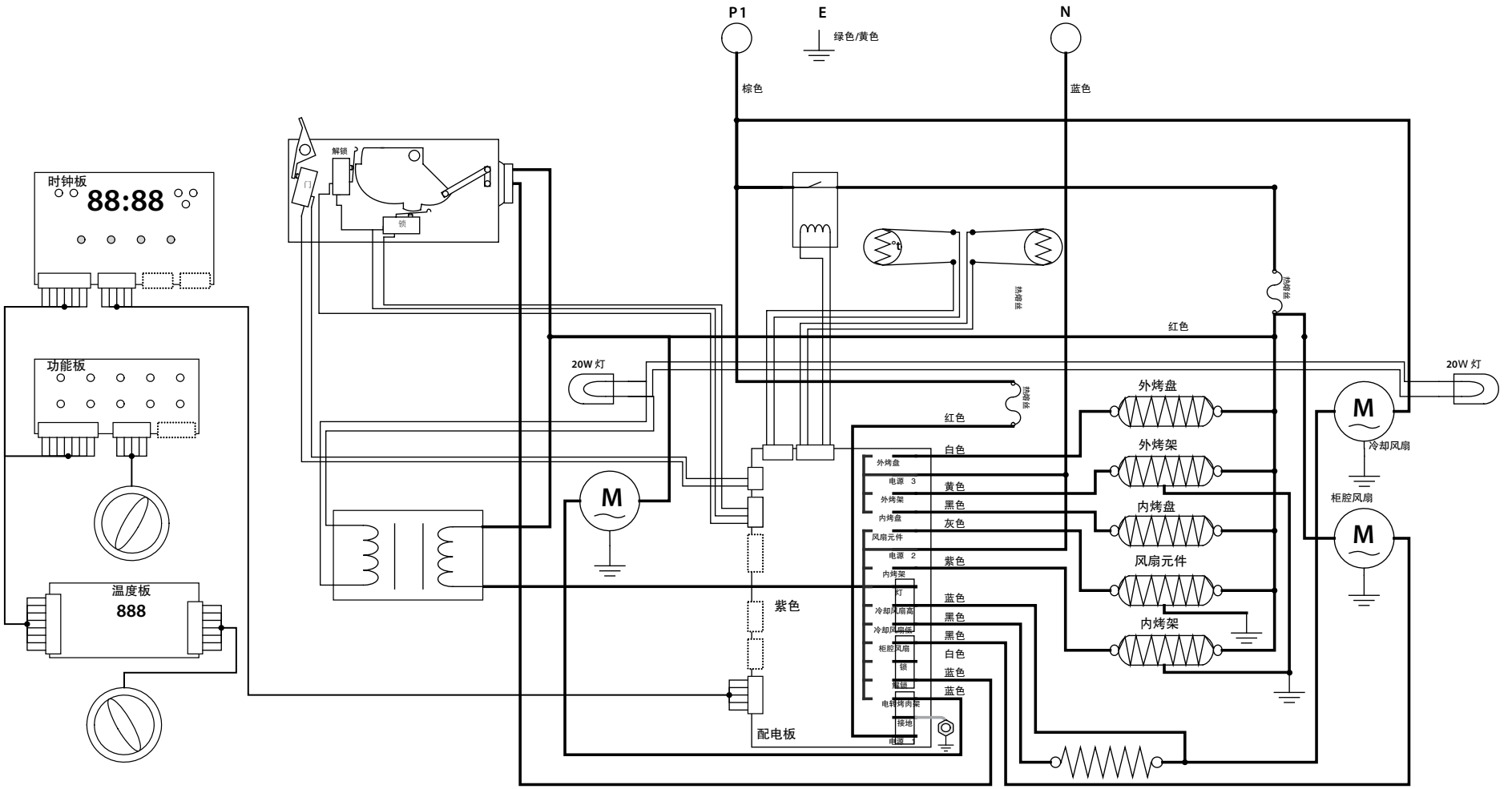

P1
E
绿色/黄色
N
棕色
蓝色
时钟板
88:88
解锁
门
锁
热熔丝
热熔丝
红色
20W 灯
20W 灯
功能板
外烤盘
外烤架
内烤盘
风扇元件
内烤架
M
冷却风扇
柜腔风扇
M
M
红色
白色
黄色
黑色
灰色
紫色
蓝色
黑色
黑色
白色
蓝色
蓝色
外烤盘
电源 3
外烤架
内烤盘
风扇元件
电源 2
内烤架
灯
冷却风扇高
冷却风扇低
柜腔风扇
锁
锁
电转烤肉架
接地
电源
紫色
温度板
888
配电板

⑨ 把烤箱固定在橱柜上

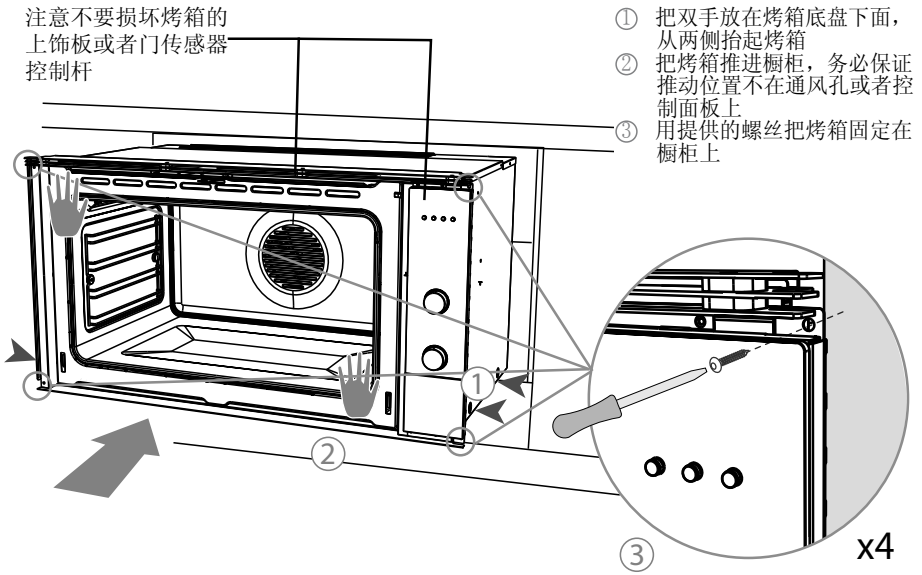

⑩ 重新安装烤箱门和搁架

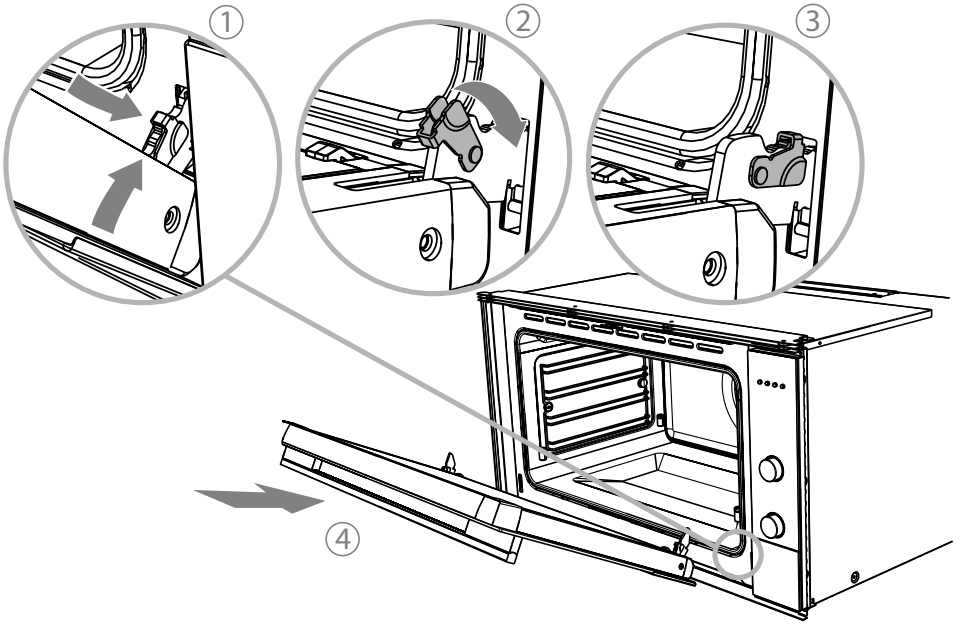

⑪ 最终检查表

✓

- ☐ 确定烤箱水平且牢牢地固定在橱柜上以及烤箱门能够毫无阻碍地打开和关闭。
- ☐ 确定已取出烤箱腔体内的所有内部包装材料。
- ☐ 确定所有的烤箱通风孔和开口都不阻塞，无任何障碍物/损坏。

  重要须知！

  如果未确定所有的烤箱通风孔是否畅通无阻，可能会导致产品的性能差。

- ☐ 确定用户易接近隔离开关。
- ☐ 接通烤箱电源。显示器应亮并显示**0:00**。
- ☐ 把烤箱功能旋钮旋转到‘**Bake**（烤）’位置。烤箱顶部的通风孔应有风吹出。烤箱腔体内的两盏灯应亮。**5**分钟后，打开烤箱门，应感觉到腔体内的空气暖和。
- ☐ 把烤箱功能旋钮旋转到‘**OFF**（关）’位置。

⑫ 故障检修

如果安装后烤箱不正常工作，检查下列各项：

- ☐ 检查断路器是否跳闸或者保险丝是否烧断。
- ☐ 确定电连接正确。
- ☐ 确定向烤箱供电。
- ☐ 确定各相的电压正确。
- ☐ 如果出现问题，请您参看用户指南的“故障检修”章节。
- ☐ 如果您在检查上述各项后仍然需要援助或者零部件，请您参看维修&保修手册了解保修详细信息以及离您最近的授权维修中心，或者通过本文件末列出的本 地网站联系我们。

安装人员姓名：_____

安装人员签名：_____

安装公司：_____

安装日期：_____

把本说明书留给用户

制造商：
斐雪派克电器意大利股份公司
Via Fabbian Matteo, 7
31030 Borso del Grappa (TV)
Italy

登记进口商：
青岛海尔国际贸易有限公司
中华人民共和国
青岛市海尔路
海尔工业园
（邮编：266101）

www.fisherandpaykel.cn F&P ITALY PN 1103377-B3 F&P PN 599889C CN 07.11