循环水过滤器

新乡市嘉航过滤设备有限公司

专业 专心 专注

一：产品应用背景

我国淡水资源并不丰富，且分配很不均匀，北方缺雨少水，更显水资源紧张。华北地区和京津一带连年水荒，严总影响了工农业的发展和人们的生活用水，节约用水日益迫切。在水资源得天独厚的长江流域和江南水乡，由于不注意排水的处理，江河湖泊遭受不同程度的水污染，影响人们饮用水的质量和鱼类的生存。为了保护生态环境不被破坏，环保部门对排出水的温度，PH 值及其他污染物都有规定。

工业循环水自动反清洗过滤系统

二：循环水过滤器原理

循环水过滤器当达到设定压差或时间，反冲洗程序启动，减速电机驱动反冲洗转臂对准一支滤芯，滤芯下端连接到吸盘，打开排污阀，将滤芯与排污管接通，滤芯外侧与排污口之间的压差驱使滤出清

液反向冲洗滤芯内表面滤饼，排入排污管道。一支滤芯反冲洗完毕后，清洗转臂对准下一支滤芯进行反冲洗。所有滤芯被逐支反冲洗后，整个过程完成。减速电机驱动转轴上安装有定位盘及清洗转臂，定位盘上的每个定位空分布与每根滤元完全对应，清洗转臂与其中一个孔定位对应，定位孔到达定位传感器感应通道时，定位传感器输出信号使电机停止转动，清洗转臂对准一支滤芯，清洗完成，电机继续运转，下一个定位孔再次将定位传感器导通，电机停止后清洗下一支滤芯。

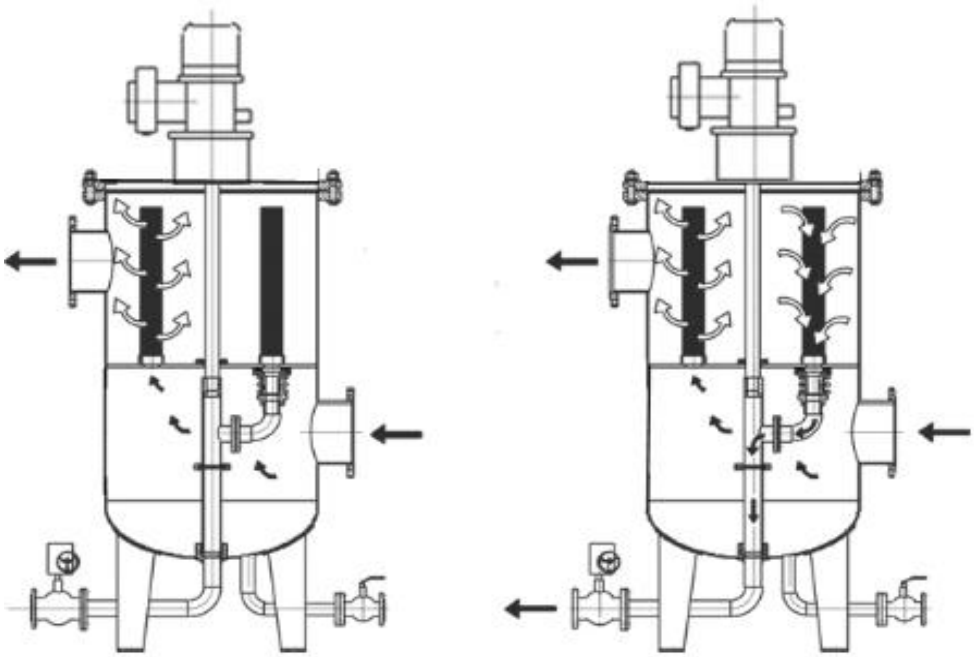

三、循环水过滤器特点

1、在线反冲：在系统不停止运行的前提下，能利用系统自身的压力进行各个过滤单元逐个反冲洗，反冲洗时处理流量基本不变。

2、精确过滤：根据用户的工况和过滤精度选配滤芯。

3、高效反冲：通过系统自身压力及结构特点，在反洗时能将过滤孔隙冲开，达到了其他过滤器无法达到的清洗效果。

4、滤芯承压能力大：过滤时水流由滤芯中心向外流动，故滤芯能承载较高压力负荷。

5、空载阻力小、反冲洗耗水量少：水的流向畅通,阻力小，当待过滤水的目标悬浮物浓度≤20mg/L 时，反洗耗水量占大滤水量的百分比≯1%。

6、运行可靠，维护简单：由于主轴的密封能自动补偿，长时间运行不会泄漏，一般不需日常维护，不需专用工具，零部件少。

7、标准化程度高：可根据不同工况，过滤精度、处理流量、自动化要求程度挑选某一规格产品；通过适当变更筒体有关参数能适应用户对流量和过滤精度的不同要求。

8、安装简便、占地省：与管路进行法兰连接，无其他附属设备，处理量大，体积小，占地少。

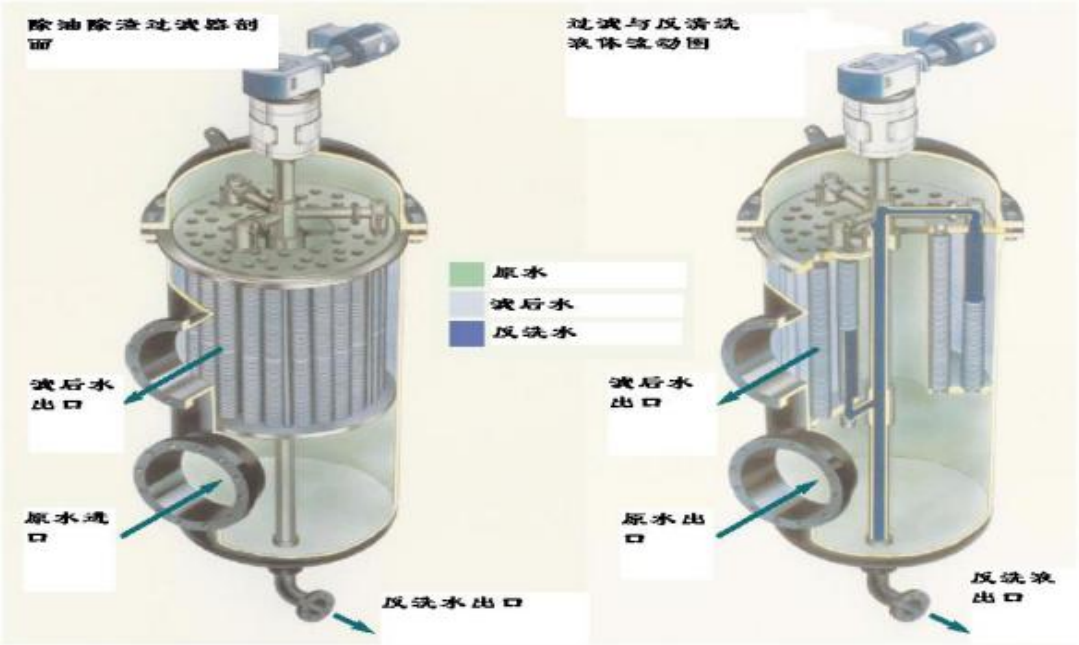

四：循环水过滤器反冲洗过程

◆减速电机通过中间轴驱动冲洗臂转动，由光电定位开关控制冲洗臂的转动角度，使之与被清洗滤网对正；

◆排污阀开启，使被清洗滤网外侧（清洁侧）与排污之间形成压力差；在压力差的作用下，清洁侧液流从被清洗滤网的外侧流向内侧，进行反冲洗，聚积在滤网内侧的污染物被冲掉并通过排污口排出过滤器；

◆每个滤网的反冲洗时间已设定，当达到反冲洗设定的时间后，排污阀关闭，该滤网的反冲洗过程结束，减速电机再次驱动冲洗臂转动，对下一个（组）滤网进行反冲洗，排污阀再次开启，以此类推对每个滤网进行反冲洗；

◆全部滤网清洗完成后，冲洗臂在光电开关的控制下回到原始位置，一个反冲洗周期结束；

◆由于反冲洗是一个（组）滤网一个（组）滤网的冲洗过程，因此在反冲洗过程中，过滤器仍能保持液流的过滤状态。

五：循环水过滤器应用说明

1、工业循环水过滤——在对水质有一定要求的设备如：冷却塔、轧机、连铸机、抛光机、电离子交换器、喷雾器、热交换器等供排水管路上使用，可过滤掉水中杂质，防止零部件堵塞。

2、原水处理——可对地表河水、湖水、海水、水库水、井水及地下水进行过滤除去沙子、细菌、藻类、有机物等等；用于锅炉湿法除尘进行水过滤；用于海水过滤。

3、冷却水处理——冷却塔、补充水系统、空调系统、直流系统水过滤，减少热交换器内沉淀物的产生，保持其冷却效果；电厂对汽轮机冷却。

4、冶金、石化、食品和制药等工业——液体、工业废水、以及乳化液再生和废油过滤处理;连铸水、高炉水系统、热轧用高压水除鳞系统。

5、造纸工业——白水过滤。

6、塑料工业——产品回收冷却水过滤

愿竭诚为您服务，希望可以有机会合作，谢谢！

联系人：　黄金增　　15565249939

邮　箱：　245543719@qq.com

专业 专心 专注