凸轮开关

BNS 819-99-R-11

订购码: BNS004U

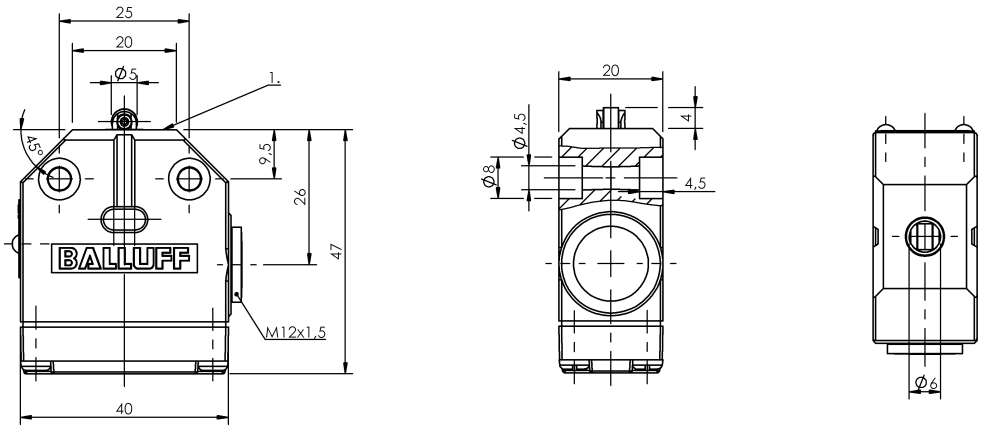

1) 参考沿

Display/Operation

功能显示	1. 开关位置: 无

Electrical connection

连接方式	1. 开关位置: 螺栓连接

Electrical data

开关功能，机械	单极转换触点
开关频率	1. 开关位置: 200 rpm
持续电流	1. 开关位置: 5 A
测量工作电压Ue	1. 开关位置: 250 VAC

Environmental conditions

环境温度	-5…85 °C
防护等级	IP67

Functional safety

B10d (EN ISO 13849-1)	BSE 70.1：1千万次开关循环

General data

作用原理	1. 开关位置: 机械
基本标准	IEC 60947-5-1
规格	突动触点
许可/一致性	CE CCC

Material

外壳材料	铝
外壳材料，表面防护	阳极化
挺杆材料	1. 开关位置: 1.4034
触点材料	1. 开关位置: 纯银

Mechanical data

使用寿命，机械	1. 开关位置: 1千万次开关
安装	任意
尺寸	40 x 20 x 47 mm
开关位置数	1x滚子
开关促动力	1. 开关位置: 8 N
开关元件	1. 开关位置: BSE 70.1
挺杆形状	第1开关位置：滚子
挺杆距离，第1开关位置	10 mm
法兰，套管	无
起步方向	螺栓连接面纵向或横向
起步速度	1. 开关位置: 60 m/min
距离，凸轮 - 参考沿	1. 开关位置: 2.30…2.80 mm

Range/Distance

重复性	1. 开关位置: ±0.05 mm

所给出的MTTF / B10d数值并非约束性的购买及/或产品寿命承诺；这些数值只是经验值，对于产品属性没有约束力。这些数值说明也同样不会延长或以任何形式影响缺陷索赔的时效期限。

在此提请注意，本文所述产品本身并非符合机械指令2006/42/EG条款2c的安全部件。但是可以凭借产品的双通道功能，依照标准EN 13849-1，以卓越的性能等级实现相应的结构要求。
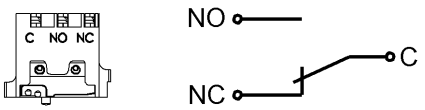
Wiring Diagram